SCORPION® CZ EVO 3 A1

ASG ActionSportGames®

Bedienungsanleitung

Lesen Sie dieses Handbuch vor dem Gebrauch sorgfältig durch.

CZ Scorpion EVO 3 A1

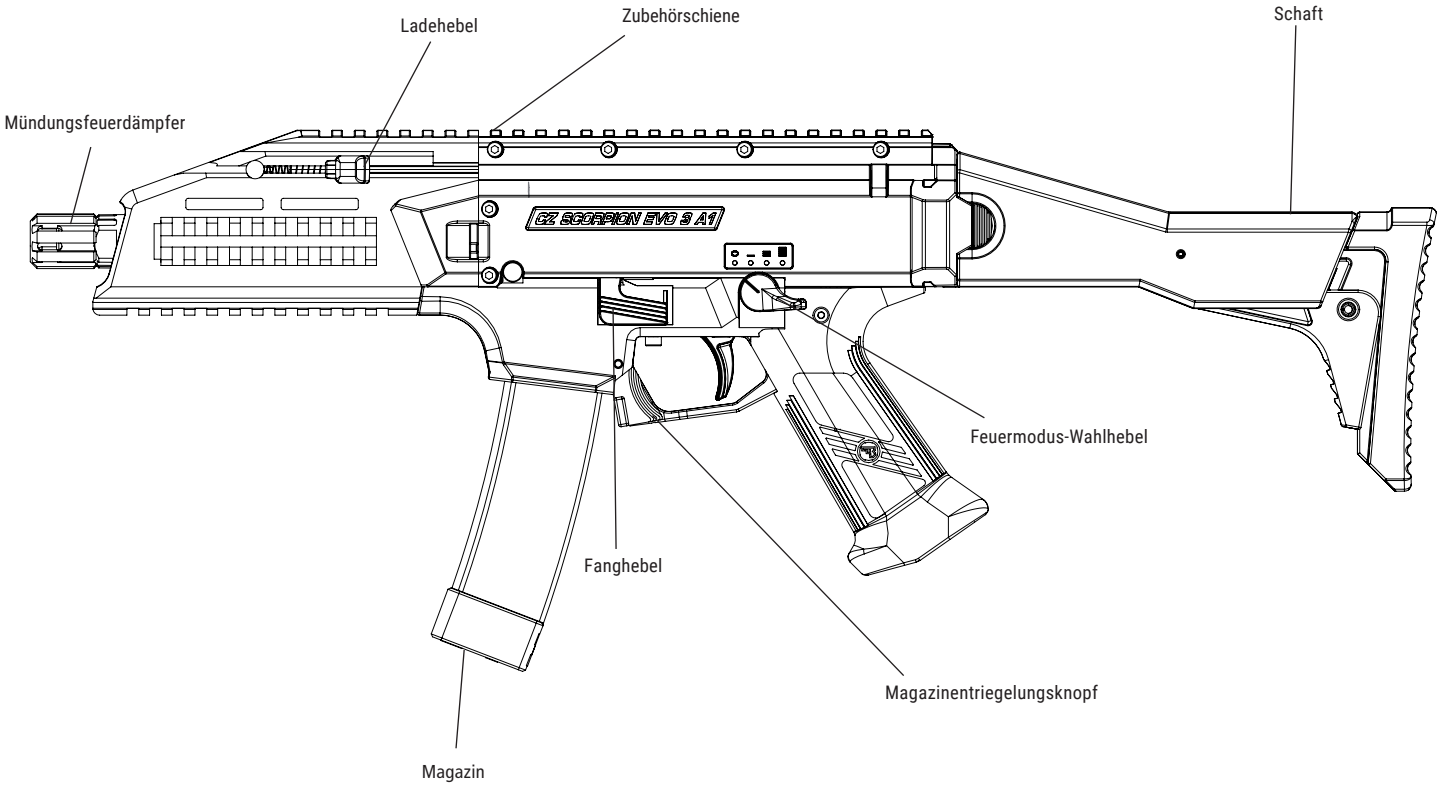

Herzlichen Glückwunsch zu Ihrer neuen CZ Scorpion EVO 3 A1 Airsoft-Waffe. Lesen Sie dieses Handbuch vor dem Gebrauch sorgfältig durch.

! **Kein Spielzeug.** Beaufsichtigung durch Erwachsene erforderlich. Missbräuchliche oder unvorsichtige Verwendung kann zu schweren Verletzungen oder zum Tod führen. Tragen Sie bei der Verwendung dieses Produkts immer eine Schutzbrille. Lesen und befolgen Sie vor dem Gebrauch sorgfältig die Anweisungen. Dieses Produkt ist eine leistungsstarke Airsoft-Waffe, die nur von Erwachsenen (ab 18 Jahren) verwendet werden darf.

Warnung



Tragen Sie immer eine Schutzbrille, wenn Sie Ihre Airsoft-Waffe benutzen.

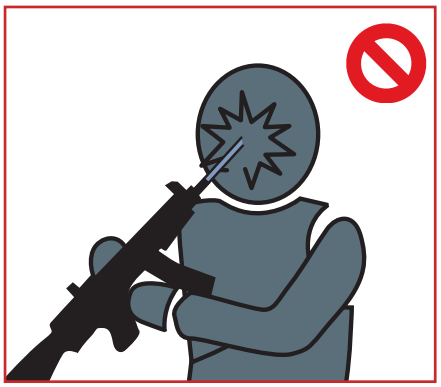

Schauen Sie nicht direkt in den Lauf der Waffe.



Zielen oder schießen Sie niemals auf Menschen oder Tiere. Stellen Sie den Wahlhebel immer auf die "sichere" Position (außer wenn Sie bereit sind, auf ein Ziel zu schießen).



Wählen Sie einen sicheren Ort für den Betrieb der Airsoft-Pistole. Vermeiden Sie das Schießen an öffentlichen Plätzen.



Schießen Sie niemals mit der Airsoft-Pistole in Seitenlage, da sich die Flugbahn der BB-Kugeln krümmt (dies ist auf das Hop-up-System zurückzuführen).

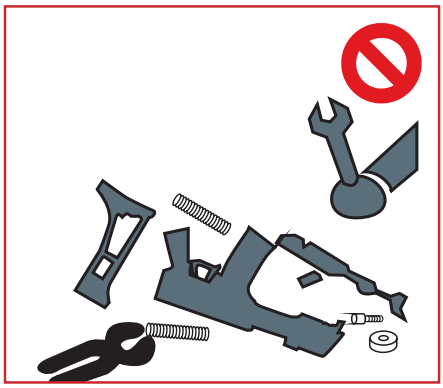

Nehmen Sie die Waffe nicht selbst auseinander. Wenden Sie sich immer an Ihren Fachhändler vor Ort.

Behandeln Sie die Airsoft-Waffe immer so, als ob sie geladen wäre. Transportieren Sie die Airsoft-Waffe immer ungeladen in einem verschlossenen Koffer. Tragen Sie die Airsoft-Pistole nicht offen zur Schau, da dies von anderen Personen (einschließlich den Strafverfolgungsbehörden) als Bedrohung empfunden werden und eine sofortige Reaktion auslösen könnte. Verwenden Sie für diese Airsoft-Pistole nur präzise 6-mm-BBs. Verwenden Sie niemals gebrauchte oder beschädigte BBs.

Einbau der Batterie



Stellen Sie den Feuerwahlschalter auf die sichere Position "O".
Schrauben Sie je nach Modell den Lauf/die BET-Einheit (Karabiner) oder den Mündungsfeuerdämpfer/die Laufmutter (A1) ab.
Ziehen Sie den vorderen Teil des Gehäuses vorsichtig ab.

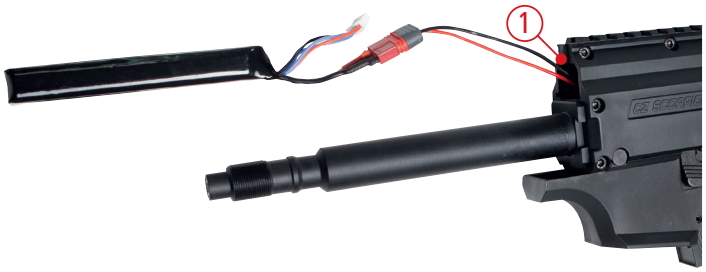

(1) Führen Sie die Anschlussdrähte in die seitliche Öffnung ein.
Verbinden Sie die elektrischen Stecker. Eine Vibration signalisiert, dass die Verbindung erfolgreich war.

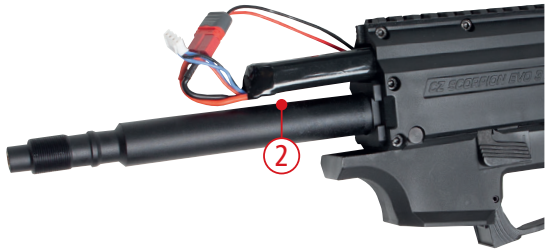

Schieben Sie den Akku in das Gehäuse und den (2) T-Stecker und die Kabel neben den Lauf.
Greifen Sie das vordere Ende mit einer Hand und halten Sie den Ladegriff zurück.

Schieben Sie das Vorderteil vorsichtig wieder auf, ohne das Batteriegehäuse zu zerkratzen, und bauen Sie die Waffe wieder zusammen.

AEG M95 version: 9.9 volt Life (min 900mA) mit T-Stecker
AEG M120 version: 11.1 volt LiPo (min 900mA) mit T-Stecker

Bedienung des Schafts

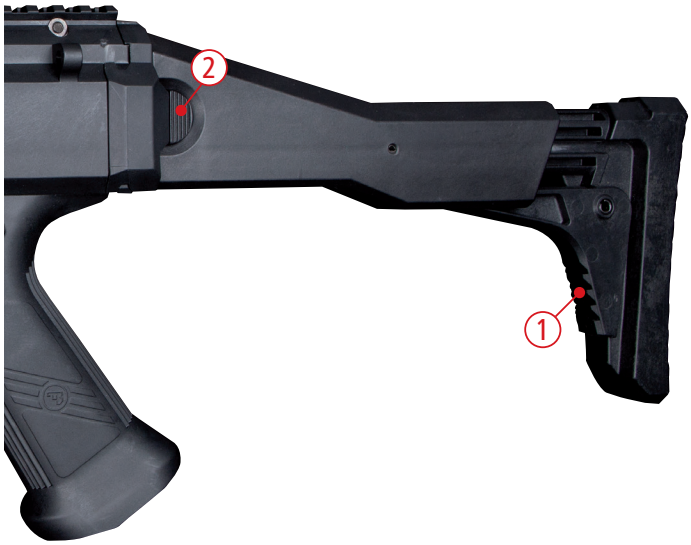

Klappen Sie den Schaft auf, bis er einrastet.

Einstellen der Länge:
Drücken Sie den Schaftversteller (1) herunter. Nun können Sie den Schaft in die gewünschte Position bringen.

Den Schaft zusammenklappen/vollständig einklappen:
Drücken Sie den Verriegelungsknopf (2) und klappen Sie den Schaft zur Seite, bis er einrastet.

Laden/Nachladen



Wenn das Magazin leer ist, hört die Waffe auf zu schießen. Halten Sie das Magazin fest und drücken Sie den Magazinentriegelungsknopf (1). Ziehen Sie das Magazin heraus und verstauen Sie es.
Schieben Sie ein geladenes Magazin ein, bis die Magazinsperre einrastet.
Drücken Sie den Fanghebel (2) nach unten.
Achtung! Die Waffe ist jetzt schussbereit!



- Verwenden Sie nur hochwertige 6mm BBs.

- Das Standardmagazin hat eine Kapazität von 75 Kugeln.

- Verwenden Sie einen Schnelllader (nicht im Lieferumfang enthalten) für einfaches Nachladen.

Veränderung der Leistung



Bei der EVO 3A1 lässt sich die Hauptantriebsfeder leicht austauschen.
Klappen Sie den Schaft nach vorne.
Drücken Sie die Federführung (1) herunter, während Sie den Schaft (2) nach oben schieben.
Entfernen Sie den Schaft.



Drücken Sie die Federführung vollständig herunter und drehen Sie sie um 90˚. Die Federführung (3) und die Hauptfeder (4) werden herausgezogen. Setzen Sie eine neue Feder ein (beachten Sie die empfohlene Auswahl der Federn, um die Garantie zu wahren). Setzen Sie die Federführung wieder ein, drücken Sie sie ein und drehen Sie sie um 90˚, falls gewünscht.

Mit dem werkseitig installierten Getriebe, ist es empfohlen, zwischen Minimum M100 und Maximum M130 zu bleiben. (Die Verwendung anderer Federn führt zum Erlöschen der Garantie) WARNUNG: Schießen Sie NICHT ohne installierte Feder.

Einstellen des Hop-up

Indem man den BBs beim Abfeuern einen Rückwärtsdrall verleiht, kann die Flugbahn der BBs verändert werden, um einen besseren Flug und eine höhere Präzision der BBs zu erreichen - dies wird als Hop-up-System bezeichnet. Es gibt zwei Arten von Hop-up-Systemen: das feste und das einstellbare. Das einstellbare Hop-up-System ermöglicht eine Feinabstimmung der Flugbahn der BBs.

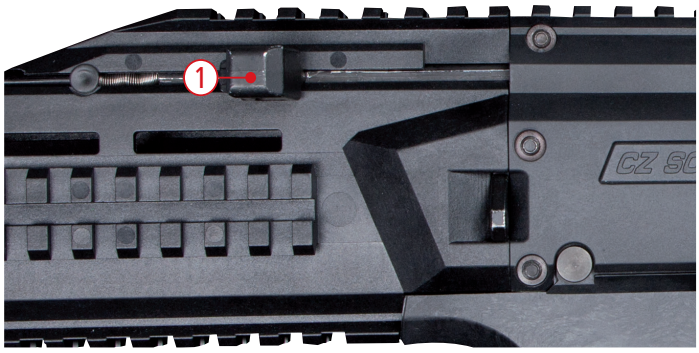

Ziehen Sie den Ladegriff (1) zurück. Dadurch wird die Bolzenabdeckung zurückgezogen und der Hop-Up-Regler (2) freigelegt.
Drehen Sie das Einstellrad, um den Hop-up zu erhöhen/verringern (für eine präzise Einstellung kann ein Innensechskantschlüssel verwendet werden).
Schießen Sie auf ein Ziel und justieren Sie, bis der gewünschte Hop-up-Wert erreicht ist.
Drücken Sie den Fanghebel nach unten, um die Verschlussabdeckung zu schließen.



Die Hop-up-Funktion kann die ersten 200-300 Schuss nach dem Ölen instabil sein. Öl sollte ca. alle 10.000 Schuss aufgetragen werden.

Achtung! Ein übermäßiges Drehen des Hop-up-Einstellrades kann dazu führen, dass die BBs die Airsoft-Pistole verstopfen und den Kolben und die Zahnräder beschädigen.

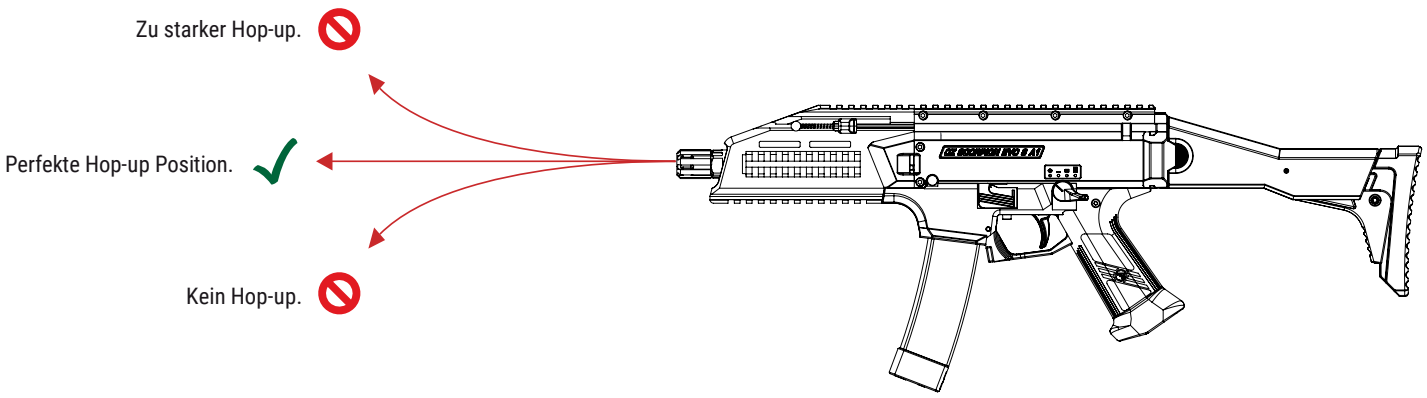

Feuerwahlschalter

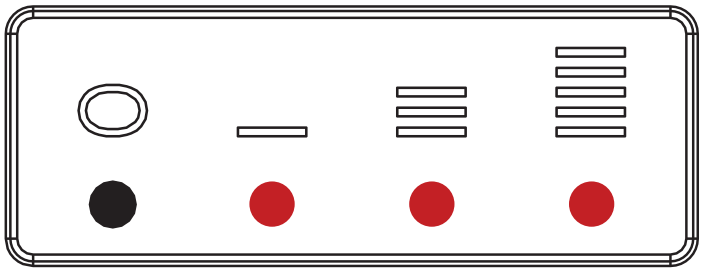

Die EVO 3A1 verfügt über einen 4-stufigen Feuerwahlschalter.

0 Sicher

I Einzelschuss, Halbautomatik

III 3-Schuss-Feuerstoß

IIIII Vollautomatisch

Ladehebel auf der linken Seite anbringen



Die EVO 3A1 ist ein beidhändiges Airsoft-Gewehr und kann leicht für Linkshänder umgerüstet werden.

Schrauben Sie den Mündungsfeuerdämpfer und die Laufsicherungsmutter (1) ab.
Richten Sie den Lauf nach unten und ziehen Sie das Vorderteil gerade ab.

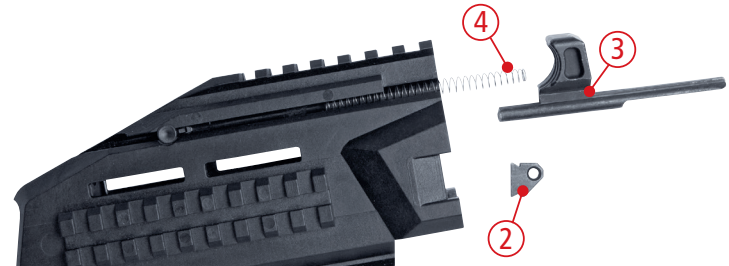

Schieben Sie die vordere Riemenhalterung (2) auf die linke Seite.
Ziehen Sie den Ladehebel (3) vollständig aus dem Vorderschaft heraus.
Nehmen Sie die Ladegriff-Feder (4) heraus.
Legen Sie die Feder auf die linke Seite und achten Sie darauf, dass das schmale Ende der Feder zum Ladehebelzeigt.
Setzen Sie den Ladehebel auf der linken Seite ein.

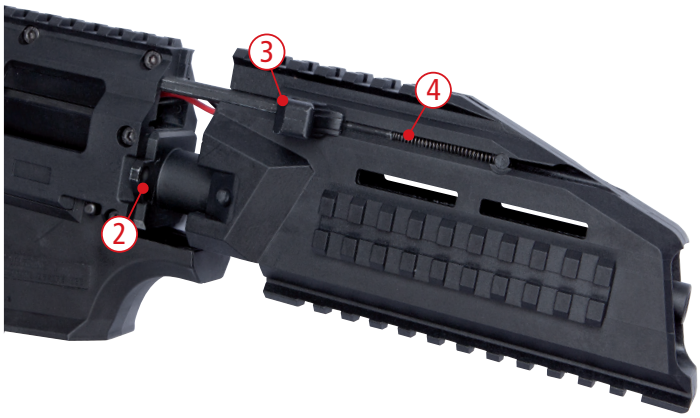

Bringen Sie das Vorderteil wieder an.
Fassen Sie das Vorderteil mit einer Hand und halten Sie den Ladehebel zurück.
Schieben Sie das Vorderteil vorsichtig wieder auf, vermeiden Sie dabei Kratzer am Batteriegehäuse.
Bringen Sie die Laufsicherungsmutter wieder an und schrauben Sie den Mündungsfeuerdämpfer wieder auf.

Problembehandlung

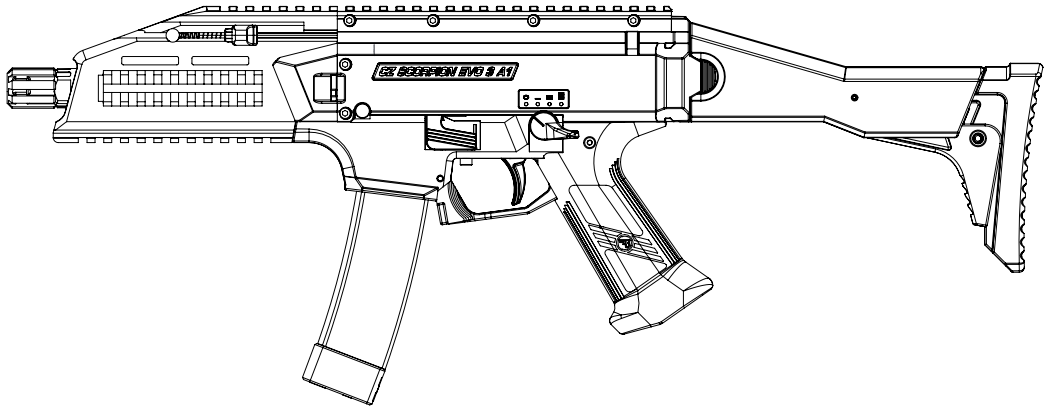

Das elektronische Kontrollsystem kann folgende Probleme erkennen:

- Schwache Batterie
- Kurzschluss
- Mechanische Defekte (defekte Zahnräder usw.)

Das Fehlen von Pieptönen bedeutet normalerweise, dass es Probleme mit dem Motor oder seinen Anschlüssen gibt. Versuchen Sie ruhig mehrmals, die Batterie wieder anzuschließen. Das elektronische Kontrollsystem wird die Pistole vor weiteren Schäden schützen.

Im Falle einer Störung gibt die EVO 3 A1 zwei Signaltöne ab und hört auf zu funktionieren.

1. Klemmen Sie zuerst die Batterie ab.
2. Prüfen Sie die Batterie.
   Prüfen Sie, ob die Batterie vollständig geladen ist.
   Probieren Sie eine andere Batterie aus.
3. Prüfen Sie die Waffe auf Kurzschlüsse.
   Prüfen Sie, ob Wasser eingedrungen ist; wenn ja, stellen Sie die Pistole an einen trockenen Ort und lassen Sie sie trocknen.
   Prüfen Sie die elektrische Verkabelung.
   Prüfen Sie die Waffe auf mechanische Beschädigungen.
   Dies erfordert die Demontage der Waffe und sollte von einem erfahrenen Airsoft-Techniker durchgeführt werden.

Wenn das Problem weiterhin besteht, wenden Sie sich an Ihren Fachhändler vor Ort.

Wenn die Pistole beim Anschließen der Batterie keinen Signalton abgibt/ganz aufhört zu funktionieren, ohne einen Signalton abzugeben:

1. Prüfen Sie ob die Kabelstecker des Motors nicht angeschlossen sind.
2. Prüfen Sie, ob der Motor durchgebrannt ist.

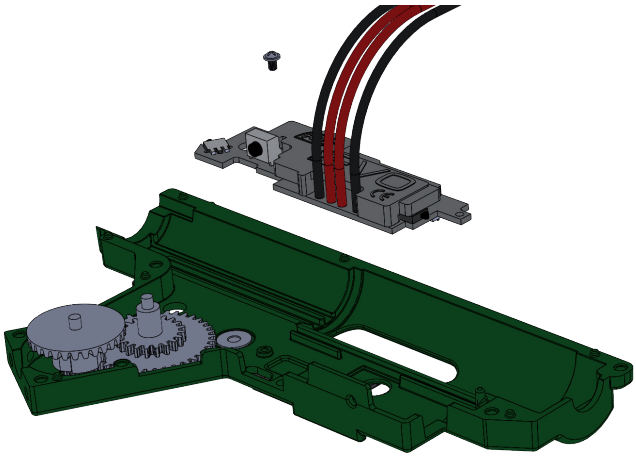

WARNUNG: Die Verwendung von energiereichen Funksignalen wie Handfunkgeräten oder ähnlichen Geräten in der Nähe der Waffe, kann zu Fehlfunktionen oder dauerhaften Schäden an der Bordelektronik führen.

ACHTUNG!

WICHTIG! Trennen Sie den Akku nach dem Gebrauch immer sofort ab!

CZ EVO SCORPION®



Made in Denmark under licence by ActionSportGames® A/S, Denmark and Česká Zbrojovka®, Czech Republic.
Hergestellt in Dänemark unter der Lizenz der Firmen ActionSportGames® A/S, Dänemark und Česká Zbrojovka®, Tschechische Republik.
Fabriqué au Danemark sous licence de la société ActionSportGames® A/S, Danemark et de Česká Zbrojovka®, République Tchèque.
Fabricado en Dinamarca bajo licencia de ActionSportGames® A/S, y Česká Zbrojovka®, República Checa.

Česká Zbrojovka®, Czech Republic and the logo are registered trademarks of Česká Zbrojovka®, Czech Republic and are used under worldwide exclusive licence for Airsoft guns by ActionSportGames® A/S, Denmark.
Česká Zbrojovka®, Tschechische Republik und das Logo sind geschützte Marken der Česká Zbrojovka®, Tschechische Republik und werden unter exklusiver Lizenz für Airsoft gun von ActionSportGames® A/S, Dänemark, verwendet.
Česká Zbrojovka®, République Tchèque et le logo sont des marques déposées de Česká Zbrojovka®, République Tchèque et sont utilisées sous licence exclusive mondiale pour le Airsoft gun par ActionSportGames® A/S, Danemark.
Česká Zbrojovka®, República Checa y su logo son marcas registradas de Česká Zbrojovka®, República Checa y se usan bajo licencia exclusiva mundial para armas de Airsoft gun por ActionSportGames® A/S, Dinamarca.

Made in Denmark by ASG ActionSportGames® CZ Licensed 6mm Airsoft guns Proline®

SCORPION® CZ EVO 3 A1

Made in Denmark under licence by ActionSportGames® A/S, Denmark and Česká Zbrojovka®, Czech Republic.
Hergestellt in Dänemark unter der Lizenz der Firmen ActionSportGames® A/S, Dänemark und Česká Zbrojovka®, Tschechische Republik.
Fabriqué au Danemark sous licence de la société ActionSportGames® A/S, Danemark et de Česká Zbrojovka®, République Tchèque.
Fabricado en Dinamarca bajo licencia de ActionSportGames® A/S, y Česká Zbrojovka®, República Checa.

Česká Zbrojovka®, Czech Republic and the logo are registered trademarks of Česká Zbrojovka®, Czech Republic and are used under worldwide exclusive licence for Airsoft guns by ActionSportGames® A/S, Denmark.
Česká Zbrojovka®, Tschechische Republik und das Logo sind geschützte Marken der Česká Zbrojovka®, Tschechische Republik und werden unter exklusiver Lizenz für Airsoft gun von ActionSportGames® A/S, Dänemark, verwendet.
Česká Zbrojovka®, République Tchèque et le logo sont des marques déposées de Česká Zbrojovka®, République Tchèque et sont utilisées sous licence exclusive mondiale pour le Airsoft gun par ActionSportGames® A/S, Danemark.
Česká Zbrojovka®, República Checa y su logo son marcas registradas de Česká Zbrojovka®, República Checa y se usan bajo licencia exclusiva mundial para armas de Airsoft gun por ActionSportGames® A/S, Dinamarca.

ActionSportGames A/S
Bjergvangen 1
DK-3060 Espergaerde
Denmark

www.actionsportgames.com

0035_0414