SCORPION® CZ EVO HPA

Bedienungsanleitung

Lesen Sie dieses Handbuch vor dem Gebrauch sorgfältig durch.

CZ Scorpion EVO 3 HPA

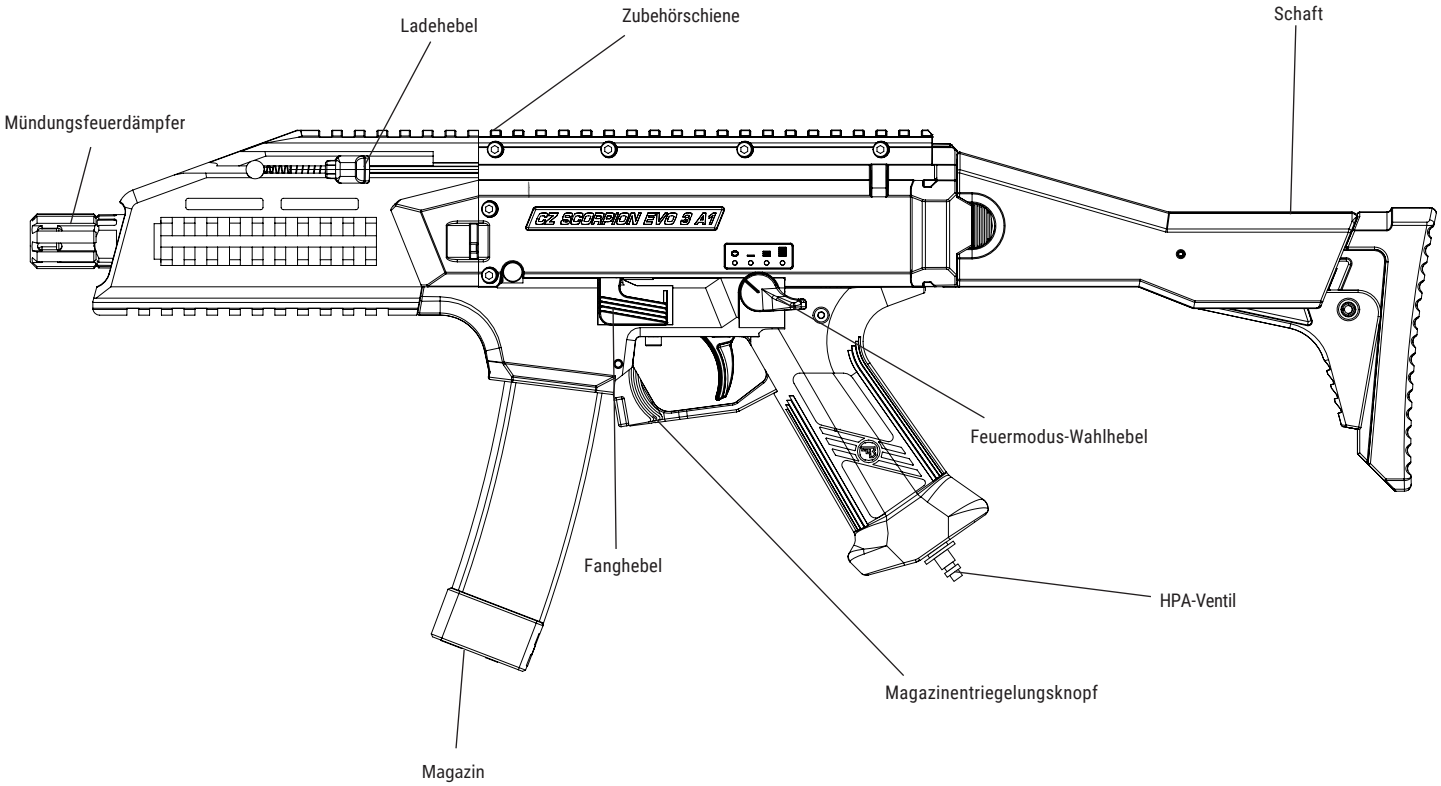

Herzlichen Glückwunsch zu Ihrer neuen CZ Scorpion EVO 3 A1 HPA Airsoft-Waffe. Lesen Sie dieses Handbuch vor dem Gebrauch sorgfältig durch.

Kein Spielzeug. Beaufsichtigung durch Erwachsene erforderlich. Missbräuchliche oder unvorsichtige Verwendung kann zu schweren Verletzungen oder zum Tod führen. Tragen Sie bei der Verwendung dieses Produkts immer eine Schutzbrille. Lesen und befolgen Sie vor dem Gebrauch sorgfältig die Anweisungen. Dieses Produkt ist eine leistungsstarke Airsoft-Waffe, die nur von Erwachsenen (ab 18 Jahren) verwendet werden darf.

Warnung



Tragen Sie immer eine Schutzbrille, wenn Sie Ihre Airsoft-Waffe benutzen.

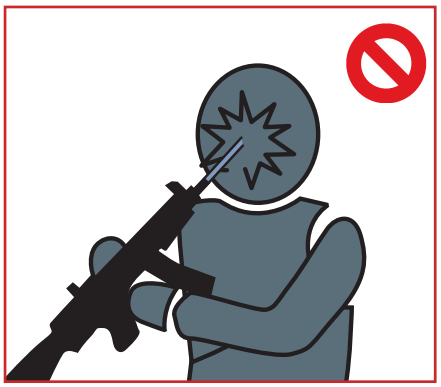

Schauen Sie nicht direkt in den Lauf der Waffe.



Zielen oder schießen Sie niemals auf Menschen oder Tiere. Stellen Sie den Wahlhebel immer auf die "sichere" Position (außer wenn Sie bereit sind, auf ein Ziel zu schießen).



Wählen Sie einen sicheren Ort für den Betrieb der Airsoft-Pistole. Vermeiden Sie das Schießen an öffentlichen Plätzen.



Schießen Sie niemals mit der Airsoft-Pistole in Seitenlage, da sich die Flugbahn der BB-Kugeln krümmt (dies ist auf das Hop-up-System zurückzuführen).

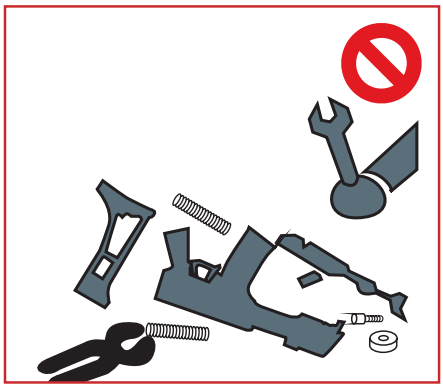

Nehmen Sie die Waffe nicht selbst auseinander. Wenden Sie sich immer an Ihren Fachhändler vor Ort.

Behandeln Sie die Airsoft-Waffe immer so, als ob sie geladen wäre. Transportieren Sie die Airsoft-Waffe immer ungeladen in einem verschlossenen Koffer. Tragen Sie die Airsoft-Pistole nicht offen zur Schau, da dies von anderen Personen (einschließlich den Strafverfolgungsbehörden) als Bedrohung empfunden werden und eine sofortige Reaktion auslösen könnte. Verwenden Sie für diese Airsoft-Pistole nur präzise 6-mm-BBs. Verwenden Sie niemals gebrauchte oder beschädigte BBs.

Einbau der Batterie





Empfohlener Akku: 7,4 V LiPo mit JST-Stecker und mindestens 250mA.

Stellen Sie den Feuerwahlschalter auf die sichere Position "O".
Schrauben Sie je nach Modell den Lauf/die BET-Einheit (Karabiner) oder den Mündungsfeuerdämpfer/die Laufmutter (A1) ab.
Ziehen Sie den vorderen Teil des Gehäuses vorsichtig ab.

Schieben Sie die Anschlussdrähte in die rechte Aussparung, während Sie den Akku in das Verschlussgehäuse einsetzen.
Schließen Sie die elektrischen 'JST' für HPA-Versionen an.
Setzen Sie das vordere Ende mit einer Hand wieder ein.

VORSICHT: Trennen Sie den Akku immer unmittelbar nach Gebrauch ab.

HINWEIS: Das Verfahren ist unabhängig vom EVO-Modell - 3A1, 3S1 oder BET - und vom Batterietyp gleich.
Trennen Sie immer den Akku ab, bevor Sie die Waffe einlagern.

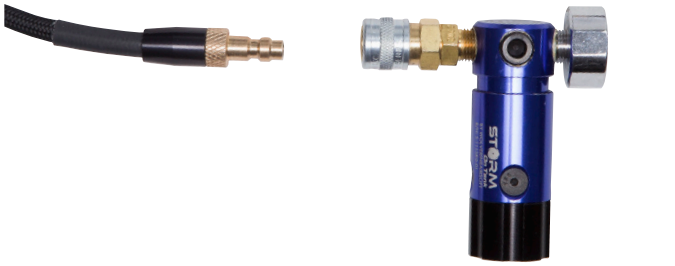



Druckluftanschluss:
Verbinden Sie Ihre Druckluftleitung mit Ihrem HPA-Luftdruckregler (max. Leistung 140 psi) und dann mit dem EVO.
Achtung! Seien Sie vorsichtig, wenn Sie Ihre Druckluftleitung an die EVO anschließen - durch die Druckerhöhung der Wolverine Gen2-Einheit im Inneren wird eine kleine Menge Luft durch den Lauf freigesetzt, die alle darin befindlichen BBs ausstößt! Auch wenn die Geschwindigkeit relativ gering ist, sollten Sie darauf achten, dass Sie Ihren EVO in eine sichere Richtung richten, wenn Sie das tun.

Achtung! Achten Sie darauf, dass Sie den Ausgang des Tankdruckreglers (blau) nicht fälschlicherweise für den Ausgang des HPA-Luftdruckreglers (grün) halten - es gibt einen großen Unterschied, auch wenn sie fast gleich aussehen.
Auf dem gezeigten Bild ist der Lufttank fast leer (unter 500 psi - beachten Sie das x1000-Zeichen auf dem Messgerät) und der Tankdruckregler ist auf 105 psi eingestellt.

Warnung: Der Eingangsdruck an Ihrer EVO HPA-Waffe sollte unter keinen Umständen 140 psi überschreiten. Dies kann zu Fehlfunktionen führen, die zu schweren Verletzungen oder zum Tod führen können.

Es wird dringend empfohlen, die Anleitungen für den Druckluftbehälter, den Regler des Behälters und den HPA-Druckregler in Bezug auf die Verwendung, die Druckstufen und die allgemeine Sicherheit sorgfältig zu lesen. Die Verwendung von Druckluftgeräten ist nur bei richtiger Handhabung sicher.

Wahlschalterfunktion - Feuer-Modus und Programmierung

Warning – When programming the EVO HPA the gun will shoot to show settings, so even without magazine installed, point the gun in a safe direction.

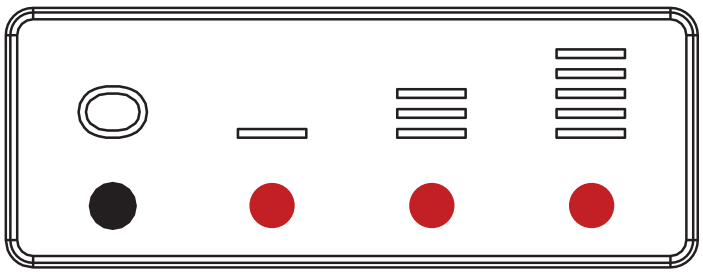

Die EVO verfügt über einen 4-stufigen Feuerwahlschalter, der nicht nur zur Feuerwahl, sondern auch zur Programmierung dient.

0	Sicherung
I	Halbautomatik (Haltedauer)
III	Burst-Modus (Anzahl der Schüsse)
IIIII	Vollautomatik (Feuerrate)

Bevor Sie in den Programmiermodus wechseln, wählen Sie mit dem Selektor aus, was Sie programmieren möchten (siehe Abbildung). Halten Sie den Abzug gedrückt, während Sie die Batterie anschließen (die Waffe wird nicht schießen). Wenn die Batterie angeschlossen ist, lassen Sie den Abzug wieder los. Sie befinden sich jetzt im Programmiermodus und je nachdem, auf welche Position der Schalter eingestellt ist, können Sie nun Folgendes programmieren:

Programmierung der Haltedauer (Wahlschalter am Semi):

Programmierung der Haltedauer (Wahlschalter am Semi):
Hierfür muss die EVO mit BBs und einem Chronographen geladen sein. Halten Sie den Abzug gedrückt und die EVO beginnt, einen einzelnen Schuss abzugeben, dessen Geschwindigkeit Sie messen können. Wählen Sie das beste Ergebnis aus, indem Sie den Abzug unmittelbar nach dem Schuss loslassen.
Die Haltezeit ist die Zeit, die verwendet wird, um die freigesetzte Luft zu optimieren, damit sie perfekt zu den folgenden Faktoren passt: Lauflänge, Durchmesser, Feuerrate, Luftdruck und BB-Typ. Die Standardeinstellung funktioniert bei vielen Systemen gut, aber Sie können gerne selbst experimentieren.

Burst-Programmierung (Wahlschalter auf Burst):

Wenn Sie den Auslöser gedrückt halten, beginnt die EVO mit dem Abfeuern der Burst-Einstellungen, indem es zyklisch die verschiedenen Möglichkeiten durchläuft (nur einzeln, 2, 3, 5, 7). Wählen Sie die gewünschte Einstellung aus, indem Sie den Auslöser unmittelbar nach dem Abfeuern der Einstellung loslassen. Beachten Sie, dass bei einer Einstellung von 5 und 7 Schüssen nur 3 Schüsse abgefeuert werden, wenn Sie den Abzug nur antippen.

Programmierung der Feuerrate (ROF) (Wahlschalter auf Vollautomatik):

Halten Sie den Auslöser gedrückt, und die EVO beginnt, die ROF-Einstellungen auszulösen, indem es die verschiedenen Möglichkeiten (15 - 32 in sieben Schritten) durchläuft. Wählen Sie die gewünschte Einstellung aus, indem Sie den Auslöser unmittelbar nach dem Abfeuern der Einstellung loslassen. Beachten Sie, dass die ROF je nach Luftdruck ein wenig variieren kann und dass nicht alle BB-Marken bei hohen ROF-Einstellungen gut funktionieren. Hinweis: Es kann nicht erwartet werden, dass die hohe ROF-Einstellung für alle Setups verwendet werden kann. Z.B. kann die Verwendung einer niedrigen Druckeinstellung zu unregelmäßigem BB-Feed bei hoher ROF-Einstellung führen.



WARNUNG: Die Verwendung von energiereichen Funksignalen wie Handfunkgeräten oder ähnlichen Geräten in der Nähe der Waffe, kann zu Fehlfunktionen oder dauerhaften Schäden an der Bordelektronik führen.

Bedienung des Schafts



Klappen Sie den Schaft auf, bis er einrastet.
Einstellen der Länge:
Drücken Sie den Schaftversteller (1) herunter. Nun können Sie den Schaft in die gewünschte Position bringen.Den Schaft zusammenklappen/vollständig einklappen: Drücken Sie den Verriegelungsknopf (2) und klappen Sie den Schaft zur Seite, bis er einrastet.

Laden/Nachladen



Wenn das Magazin leer ist, hört die Waffe auf zu schießen. Halten Sie das Magazin fest und drücken Sie den Magazinentriegelungsknopf (1). Ziehen Sie das Magazin heraus und verstauen Sie es. Schieben Sie ein geladenes Magazin ein, bis die Magazinsperre einrastet.
Drücken Sie den Fanghebel (2) nach unten. Achtung! Die Waffe ist jetzt schussbereit!



- Verwenden Sie nur hochwertige 6mm BBs.

- Das Standardmagazin hat eine Kapazität von 75 Kugeln.

- Verwenden Sie einen Schnelllader (nicht im Lieferumfang enthalten) für einfaches Nachladen.

Einstellen des Hop-up

Indem man den BBs beim Abfeuern einen Rückwärtsdrall verleiht, kann die Flugbahn der BBs verändert werden, um einen besseren Flug und eine höhere Präzision der BBs zu erreichen - dies wird als Hop-up-System bezeichnet. Es gibt zwei Arten von Hop-up-Systemen: das feste und das einstellbare. Das einstellbare Hop-up-System ermöglicht eine Feinabstimmung der Flugbahn der BBs.

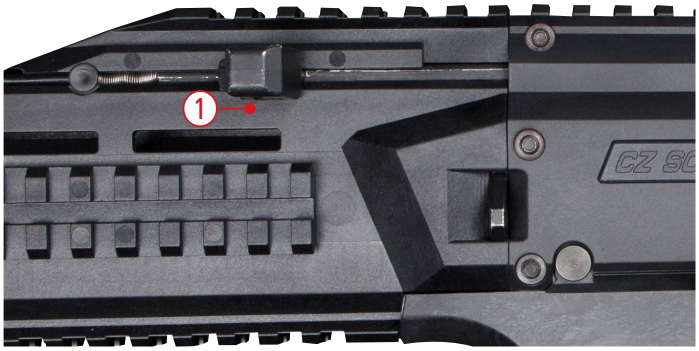

Ziehen Sie den Ladegriff (1) zurück. Dadurch wird die Bolzenabdeckung zurückgezogen und der Hop-Up-Regler (2) freigelegt.
Drehen Sie das Einstellrad, um den Hop-up zu erhöhen/verringern (für eine präzise Einstellung kann ein Innensechskantschlüssel verwendet werden).
Schießen Sie auf ein Ziel und justieren Sie, bis der gewünschte Hop-up-Wert erreicht ist.
Drücken Sie den Fanghebel nach unten, um die Verschlussabdeckung zu schließen.



Die Hop-up-Funktion kann die ersten 200-300 Schuss nach dem Ölen instabil sein. Öl sollte ca. alle 10.000 Schuss aufgetragen werden.

Achtung! Ein übermäßiges Drehen des Hop-up-Einstellrades kann dazu führen, dass die BBs die Airsoft-Pistole verstopfen und den Kolben und die Zahnräder beschädigen.

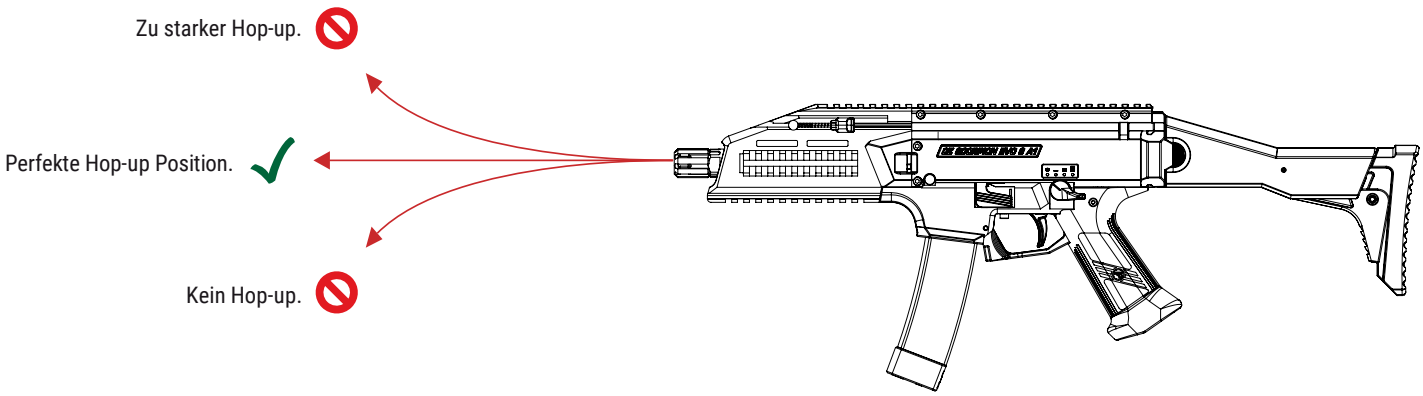

Ladehebel auf der linken Seite anbringen



Die EVO 3A1 ist ein beidhändiges Airsoft-Gewehr und kann leicht für Linkshänder umgerüstet werden.

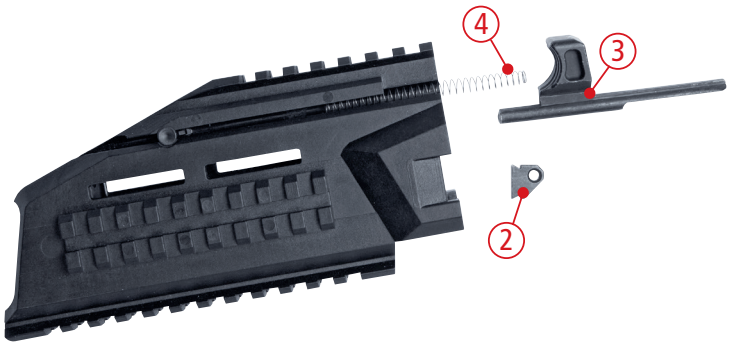

Schrauben Sie den Mündungsfeuerdämpfer und die Laufsicherungsmutter (1) ab.
Richten Sie den Lauf nach unten und ziehen Sie das Vorderteil gerade ab.

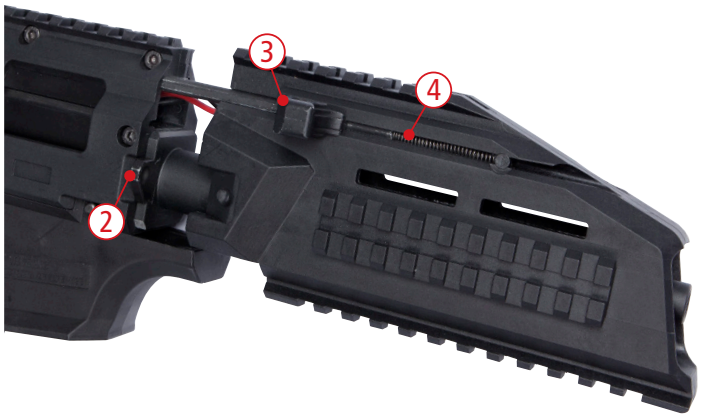

Schieben Sie die vordere Riemenhalterung (2) auf die linke Seite.
Ziehen Sie den Ladehebel (3) vollständig aus dem Vorderschaft heraus.
Nehmen Sie die Ladegriff-Feder (4) heraus.
Legen Sie die Feder auf die linke Seite und achten Sie darauf, dass das schmale Ende der Feder zum Ladehebelzeigt.
Setzen Sie den Ladehebel auf der linken Seite ein.

Bringen Sie das Vorderteil wieder an.
Fassen Sie das Vorderteil mit einer Hand und halten Sie den Ladehebel zurück.
Schieben Sie das Vorderteil vorsichtig wieder auf, vermeiden Sie dabei Kratzer am Batteriegehäuse.
Bringen Sie die Laufsicherungsmutter wieder an und schrauben Sie den Mündungsfeuerdämpfer wieder auf.

ACHTUNG!

WICHTIG! Trennen Sie den Akku nach dem Gebrauch immer sofort ab!

CZ EVO HPA SCHUSSBILD
PRÜFUNG ANHAND EINER STICHPROBE
AUS DER PRODUKTION

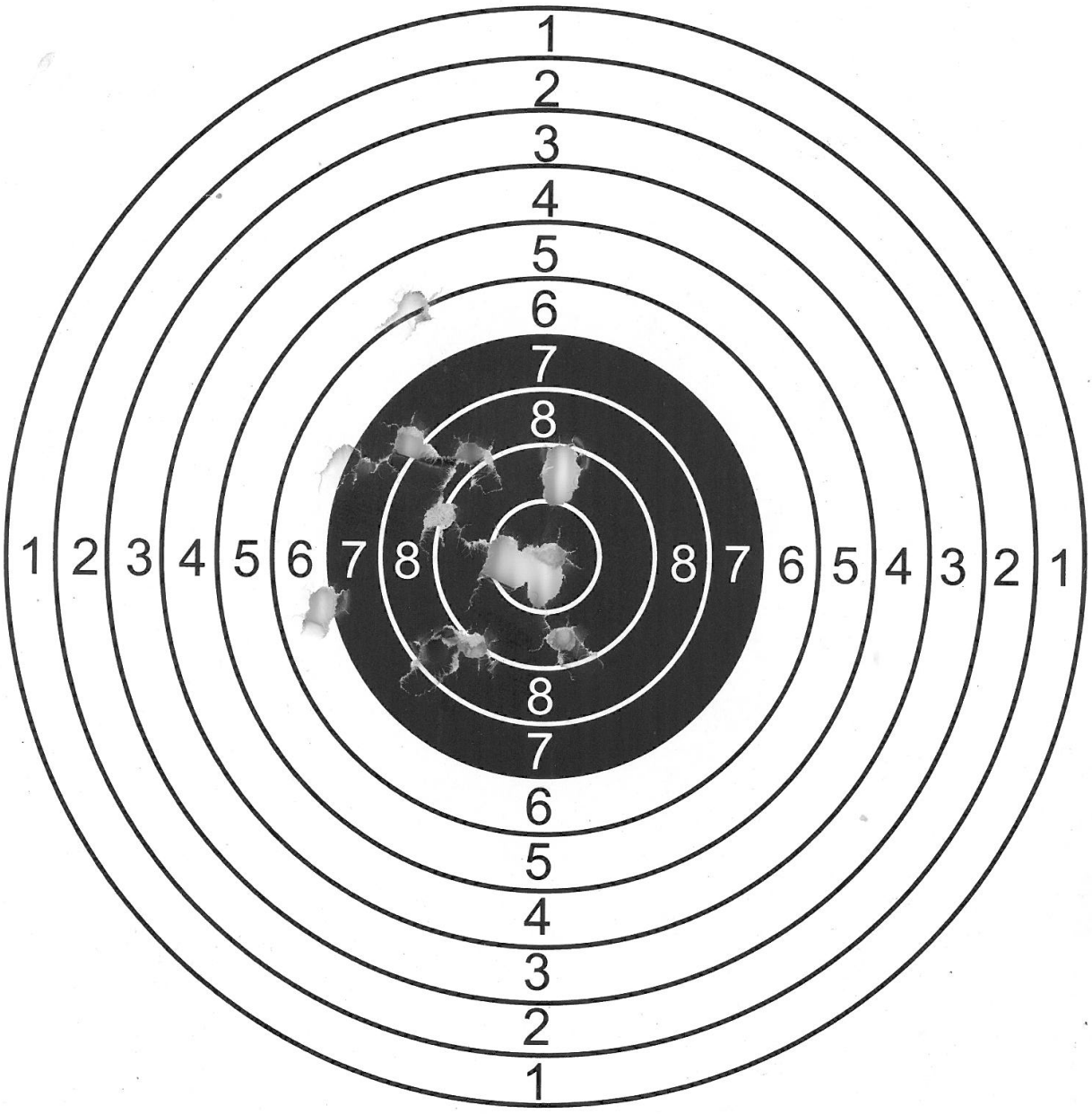

*GROUPING IS EXPECTED ON ALL EVO HPA

SCORPION® CZ EVO 3 A1

Made in Denmark under licence by ActionSportGames® A/S, Denmark and Česká Zbrojovka®, Czech Republic.
Hergestellt in Dänemark unter der Lizenz der Firmen ActionSportGames® A/S, Dänemark und Česká Zbrojovka®, Tschechische Republik.
Fabriqué au Danemark sous licence de la société ActionSportGames® A/S, Danemark et de Česká Zbrojovka®, République Tchèque.
Fabricado en Dinamarca bajo licencia de ActionSportGames® A/S, y Česká Zbrojovka®, República Checa.

Česká Zbrojovka®, Czech Republic and the logo are registered trademarks of Česká Zbrojovka®, Czech Republic and are used under worldwide exclusive licence for Airsoft guns by ActionSportGames® A/S, Denmark.
Česká Zbrojovka®, Tschechische Republik und das Logo sind geschützte Marken der Česká Zbrojovka®, Tschechische Republik und werden unter exklusiver Lizenz für Airsoft gun von ActionSportGames® A/S, Dänemark, verwendet.
Česká Zbrojovka®, République Tchèque et le logo sont des marques déposées de Česká Zbrojovka®, République Tchèque et sont utilisées sous licence exclusive mondiale pour le Airsoft gun par ActionSportGames® A/S, Danemark.
Česká Zbrojovka®, República Checa y su logo son marcas registradas de Česká Zbrojovka®, República Checa y se usan bajo licencia exclusiva mundial para armas de Airsoft gun por ActionSportGames® A/S, Dinamarca.

ActionSportGames A/S
Bakkegaardsvej 304
DK-3050 Humlebaek
Denmark

www.actionsportgames.com

0035_0414